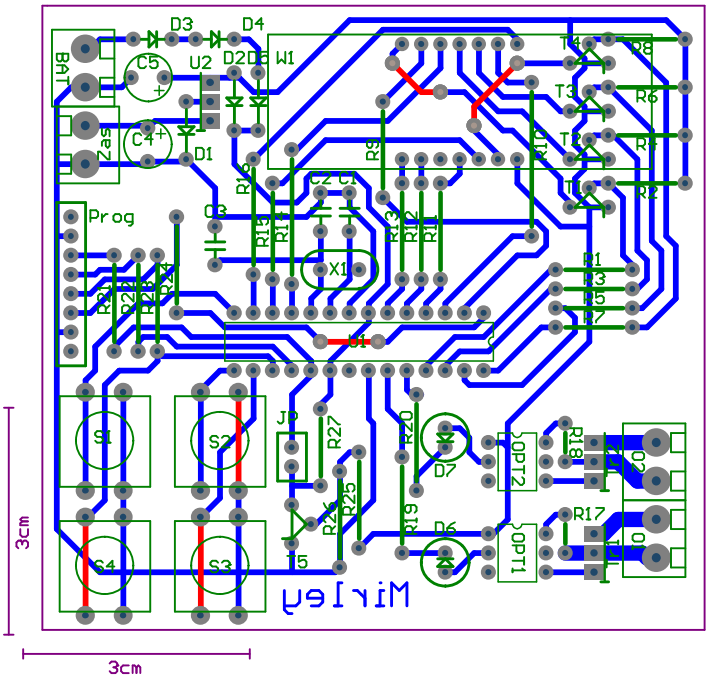
Bat
Zas
Prog
D3
D4
C5
U2
D2
D5
W1
C4
D1
R16
C3
R14
R15
R11
C2
C1
X1
R9
R13
R10
R12
T4
D8
T3
R6
T2
R4
T1
R2
R1
R3
R21
R22
R24
S1
S2
S4
S3
J0
R27
R26
R25
T5
R20
D7
R19
D6
Jpt2
Jpt1
R18
R17
Mirjen
3cm
3cm